訂番	記事	年・月・日	訂正者	点検
△	板厚・割付変更	R07.09.03	福島	児玉
△	体裁修正	R07.11.06	福島	児玉
△		・ ・		

桝穴800x800 用（クリークウォーク蓋） 1/10

歩道用（設計荷重500kg/m²）

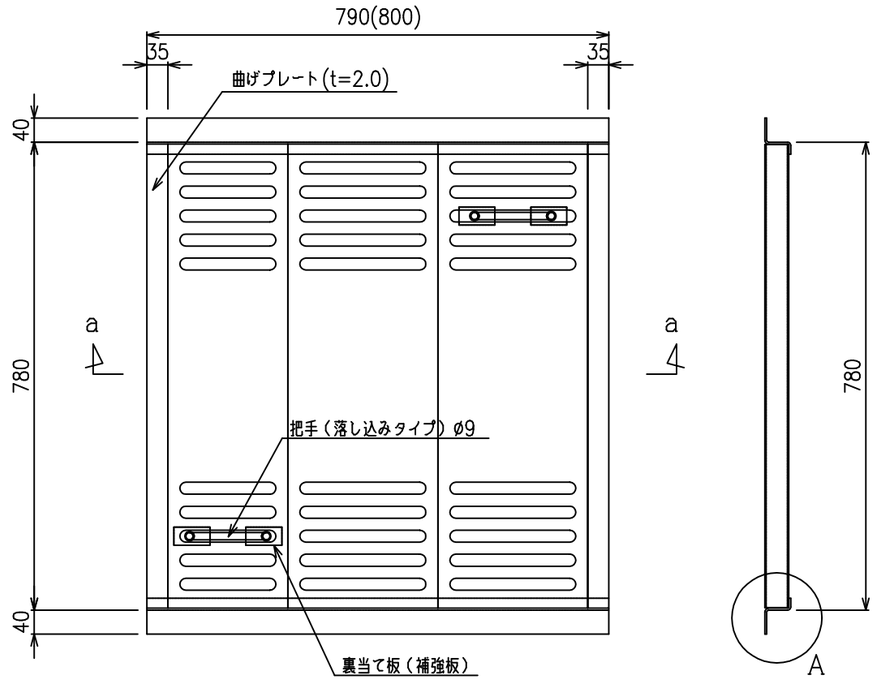

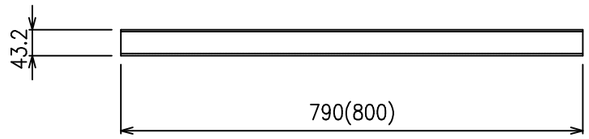

a－a断面

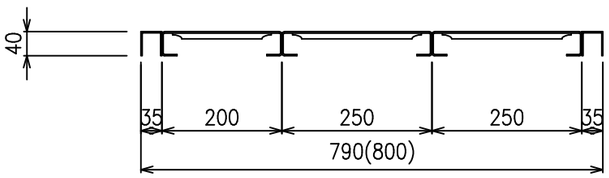

※寸法は製品幅・溶接代を考慮

把手詳細図 1/5

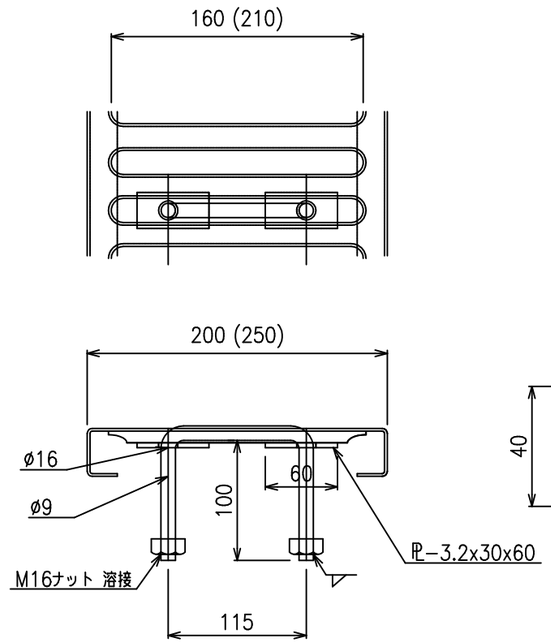

A詳細図 1/2

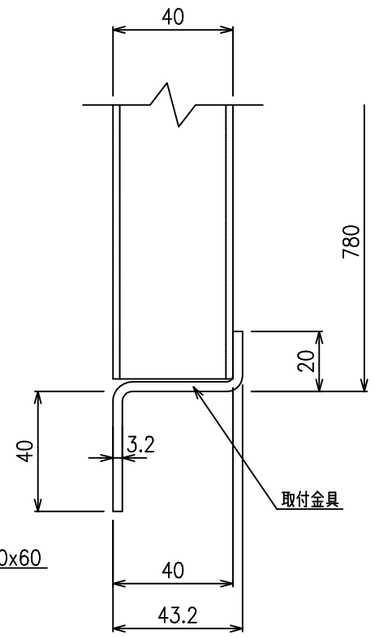

注1。 すべり止め表面突起は2.0mm

注2。 後めっき仕様HDZT56
（片面56μm以上）

注3。（　　）内寸法は呼び寸法
製作寸法は10mmマイナスの
790mmとなります

※ コンクリート桝では必要以上の面取りを
しないでください。脱落の恐れがあります。

名称	桝用クリークウォーク蓋（桝穴 800 X 800 用）						殿
図番	CW－M－004					分番	／
	検図	児玉	検図		製図	福島	縮尺 図示(A3)
							作成 R7.11.06

株式会社ニッケンビルド