訂番	記事	年・月・日	訂正者	点検
△	板厚・割付変更	R07.09.29	福島	児玉
△		・ ・		
△		・ ・		

水路幅1100mm 用（クリークウォーク蓋） 1/10

水路用（設計荷重500kg/m²）

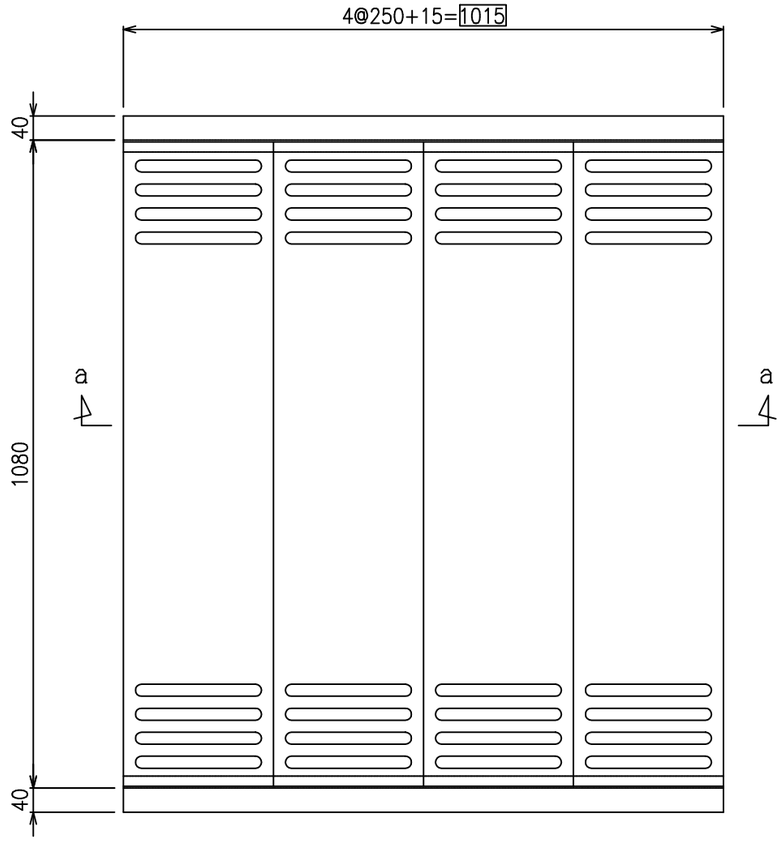

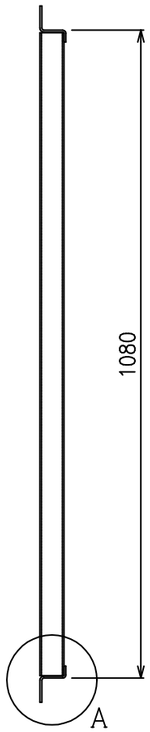

A詳細図 1/2

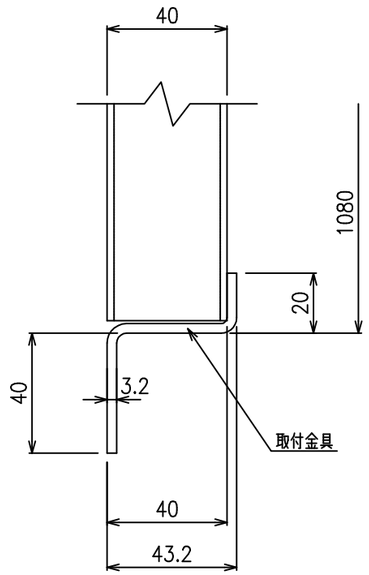

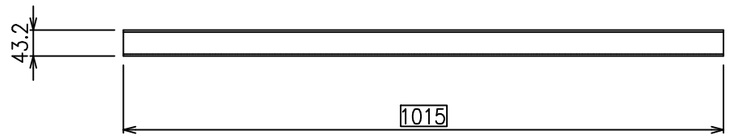

注1。 すべり止め表面突起は2.0mm

注2。 後めっき仕様HDZT56
（片面56μm以上）

a－a断面

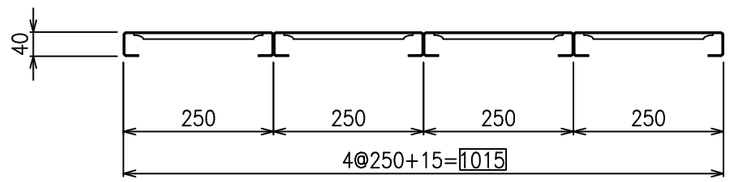

名称	水路用クリークウォーク蓋（水路幅 1100 X 1015 用）						殿
図番	CW－P－007					分番	／
		検図	児 玉	検図		製図	福 島	縮尺	図示(A3)
								作成	R7.09.29

株式会社 ニッケンビルド