| 訂番 | 記事 | 年・月・日 | 訂正者 | 点検 |
|---|---|---|---|---|
| △ | 板厚・割付変更 | R07.09.29 | 福島 | 児玉 |
| △ | | ・ ・ | | |
| △ | | ・ ・ | | |

## 水路幅1200mm 用（クリークウォーク蓋） 1/10

水路用（設計荷重500kg/m²）

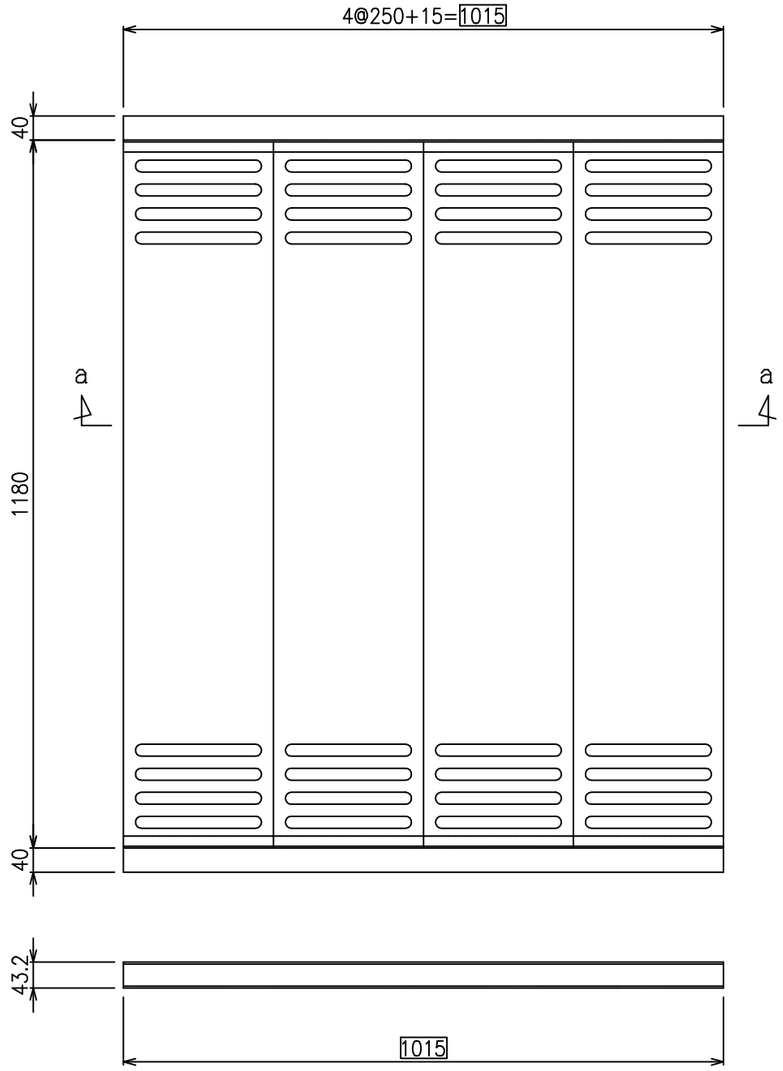


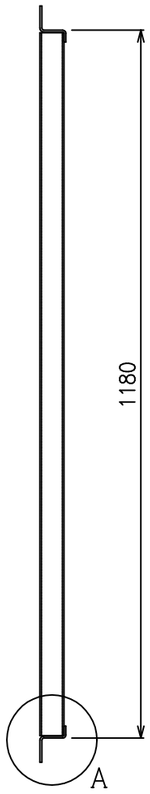


## A詳細図 1/2

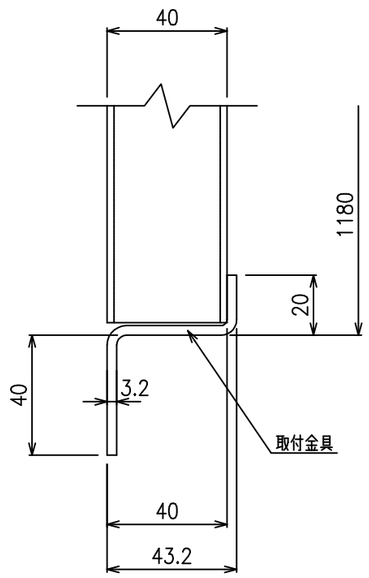


注1。 すべり止め表面突起は2.0mm

注2。 後めっき仕様HDZT56
（片面56μm以上）

## a－a断面

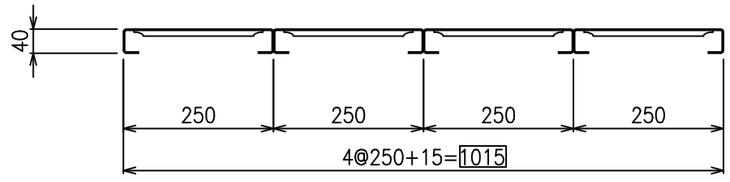


| | | | | | | | | |
|---|---|---|---|---|---|---|---|---|
| 名称 | 水路用クリークウォーク蓋（水路幅 1200 X 1015 用） | | | | | | | 殿 |
| 図番 | CW－P－008 | | | | | | 分番 | ／ |
| | | 検図 | 児 玉 | 検図 | | 製図 | 福 島 | 縮尺 図示(A3) |
| | | | | | | | | 作成 R7.09.29 |

株式会社 ニッケンビルド