No.2

△				
△				
△				

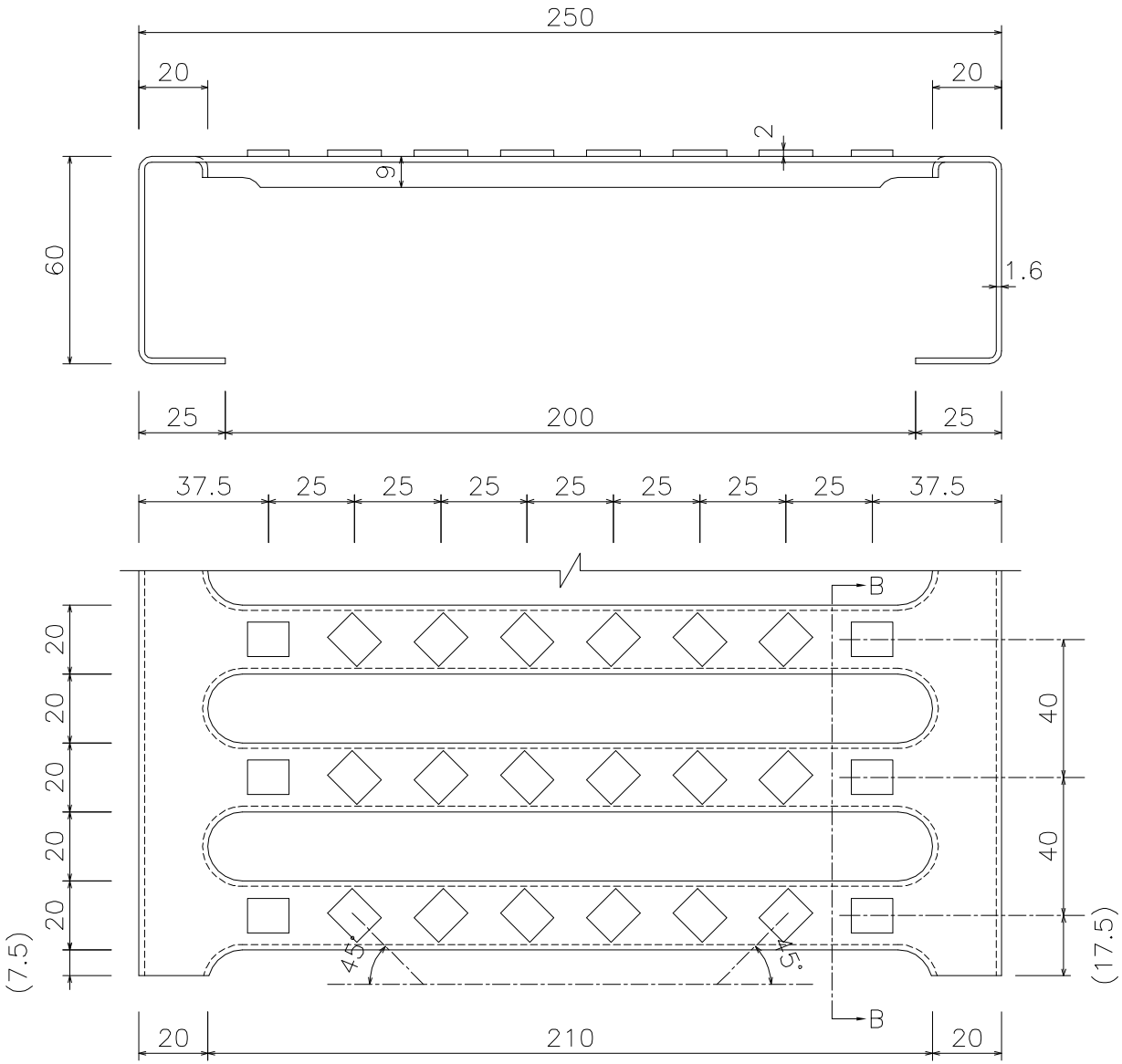

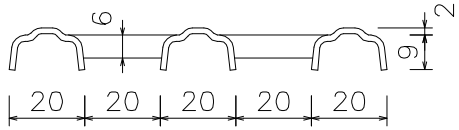

B－B断面

名称	MN250-60-1.6	
寸法	W=250 H=60 t=1.6	
仕上	スーパーダイマK27	縮尺 1/2
		作成日 25.06.01