	25.09.13	新規作成
△	05.10.18	メッキ表記修正
△	R6.08.30	体裁修正

金具納まり図

B−1・B−2金具

金具記号	L寸法	適合ﾌﾗﾝｼﾞ厚
G−16	16mm	4~8mm
G−20	20mm	9~12mm
G−24	24mm	13~16mm

・B−1金具

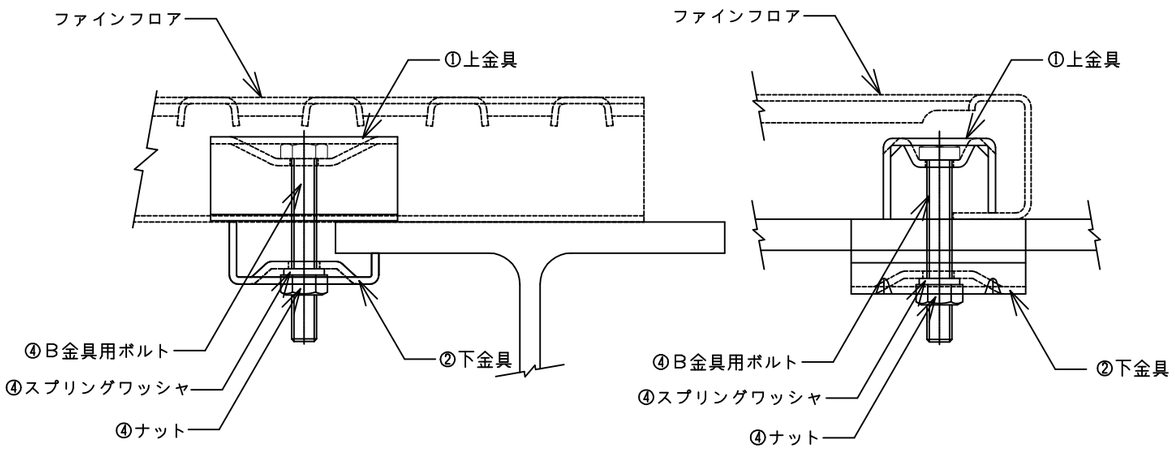

・B−2金具

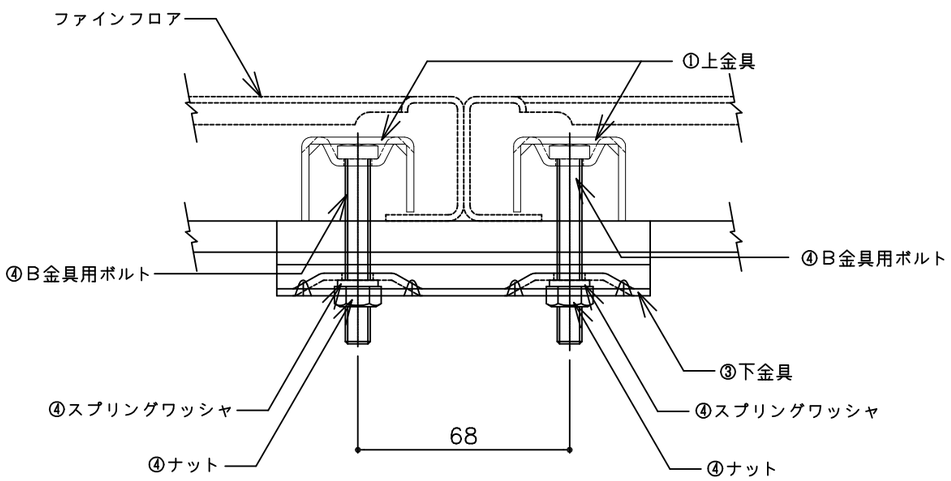

金具部品図

① B金具(上金具)
(2種　HDZT−56)

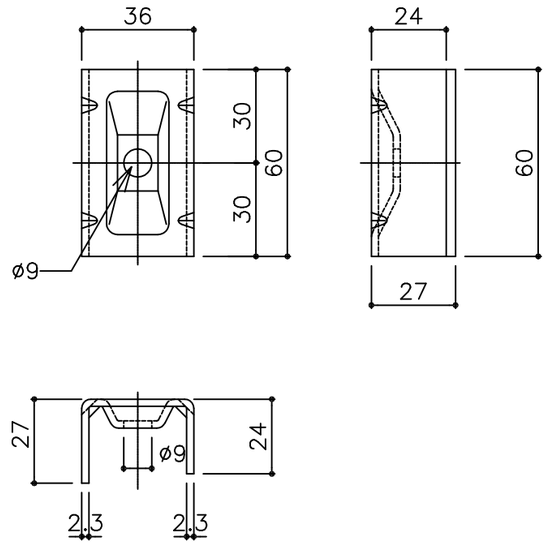

② B−1金具(下金具)
(2種　HDZT−56)

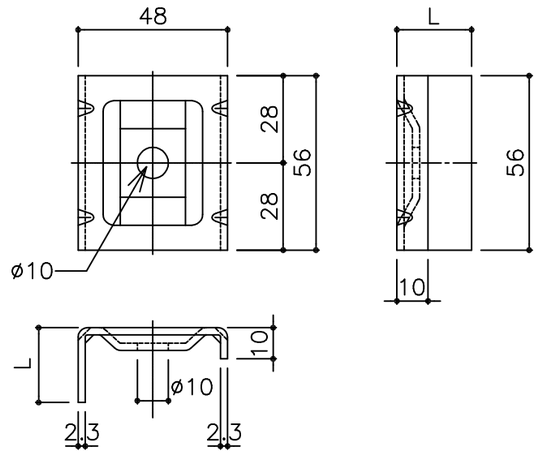

④ B金具用ボルト・ナット・スプリングワッシャ

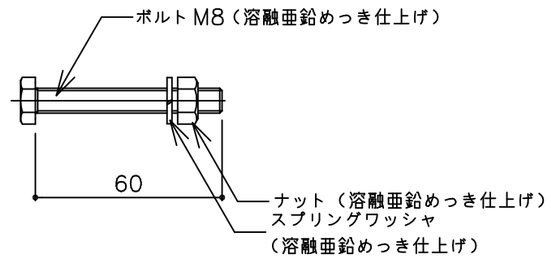

③ B−2金具(下金具)
(2種　HDZT−56)

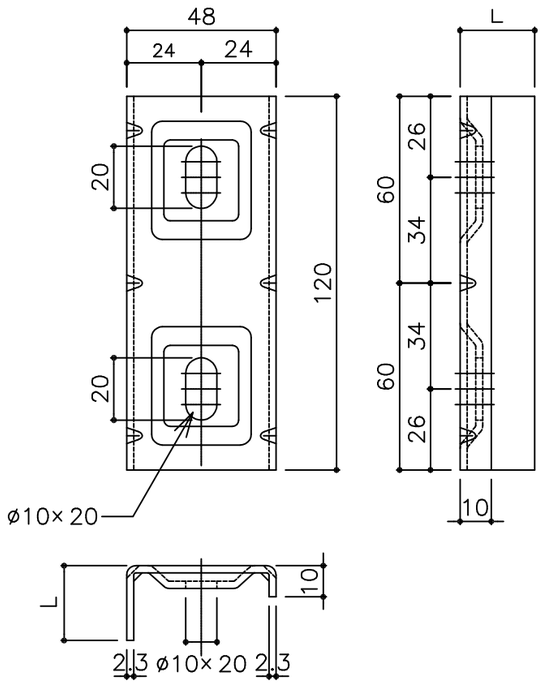

名称	B−1金具 B−2金具			
	縮尺	1/2	作成日	R6.08.30

株式会社ニッケンビルド